透過網際網路通訊協定的數位標誌

KV-900T 傳送器

AV-900R 接收器

新一代 KVM 解決方案是:採用矩陣式 KVM over IP 的方式,允許多重使用者可任意選用多台電腦或伺服器.KV-900x 套件組包括有傳送器(KV-900T), 接收器(KV-900R)以及含使用者帳號管理之接收器(KV-900RM). KV-900T 傳送器設備是用來連接到電腦或伺服器. 接收器則用來連接到 DVI/VGA 顯示器, PS2 鍵盤, PS2 滑鼠以及喇叭.

適用環境:乙太網路 100M, Giga 或光纖乙太網路,區域網路交換式集線器等均可用來連接傳送器及接收器. 連接無需使用專屬線路,但是也可傳送器及接收器一對一直接 UTP 連線(無需對調線). 可將 KV-900x 接於現有網路中,不過若使用兩台以上傳送器,則建議採用具有 IGMP SNOOPING (multicasting 管理)之交換式集線器.

產品特色:

- 只要將 VGA/DVI 及 audio 訊號輸出接到 KV-900T 傳送器, 本產品即將影音訊號加以編碼並傳送到乙太網路上。
- 只要將 AV-900R 接收器接到螢幕及喇叭;本產品即將 IP 封包資料解碼回原來影音資料。
- 支援一對一或一對多台接收器,影音傳輸無延遲。
- 支援多台傳送器及多台接收器矩陣切換,需搭配 IGMP SNOOPING 交換式集線器。
- 內建節目源切換鍵,透過 OSD 即可任意選用傳送器。

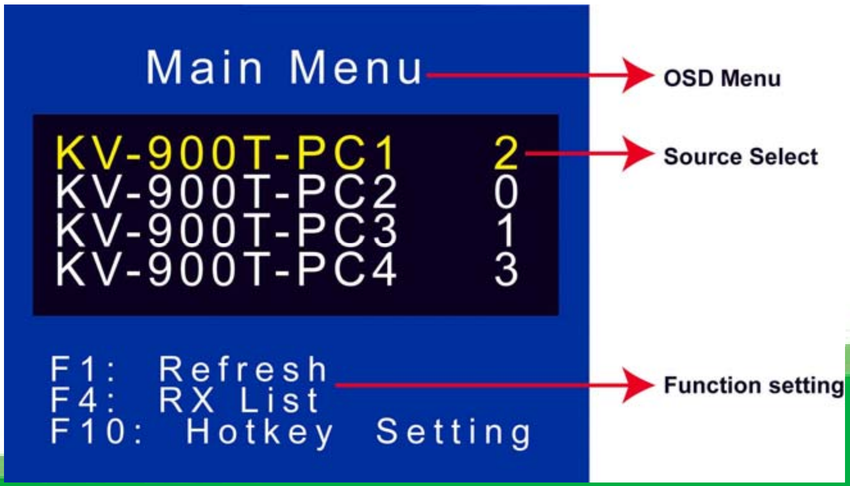

◆ 支援 紅外線 IR 轉換功能,能夠在接收端(AV-900R)使用遙控器操控傳送端(KV-900T)所連接之紅外線設備如:衛星電視盒或 DVD 播放器等。

◆ 可選用網頁管理軟體(web-based manager)(AV-900S)控管所有傳送器及接收器。

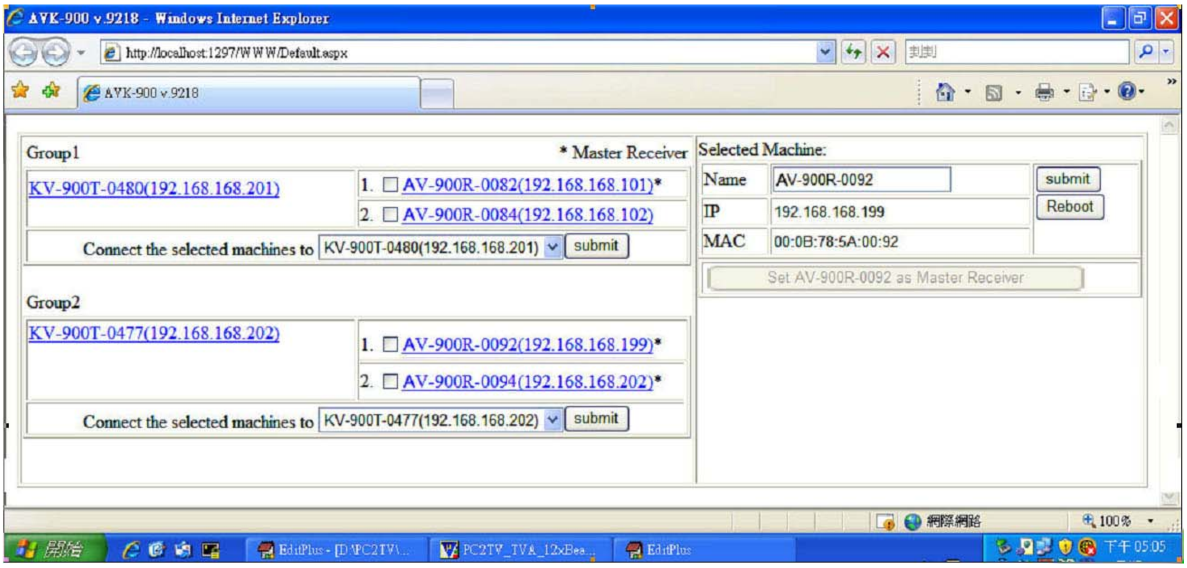

◆ 支援高畫質影像及立體聲音。

◆ 純硬體設計,隨插即用, 無需安裝任何軟體。

相關配件:

*** KV-900T 傳送器**

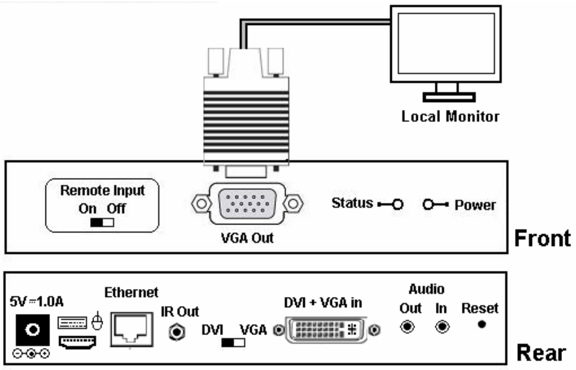

*** AV-900R 接收器**

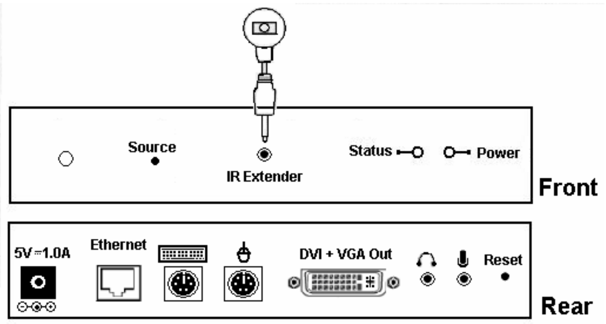

訂購資訊:

KV-900T	透過 IP 的 VGA/DVI/Audio/IR 傳送器
AV-900R	透過 IP VGA/DVI/Audio/IR 接收器
AV-900S	Web-based Manager Software 來控制 KV-900T 和 AV-900R

產品規格:

型號		KV-900T 傳送器	AV-900R 接收器
連接埠	DVI+VGA 輸入	1	N/A
	DVI+VGA 輸出	N/A	1
	VGA 輸出	1	N/A
	電源	1 x DC plug (+5V DC 輸入)	1 x DC plug (+5V DC 輸入)
	乙太網路	1 x RJ45 公頭	1 x RJ45 公頭
	聲音輸入: 3..55 mm	1	N/A
	聲音輸出: 3.55mm	1	1
	麥克風輸入: 3.55mm	N/A	1
	IR 遙控	1 x IR Blaster	1 x IR 接收器
	鍵盤 & 滑鼠	1 Mini USB to PC	1 x PS2 鍵盤 1 X PS2 滑鼠
LED	電源	1 (綠)	-
解析度		Up to 1920X1080	Up to 1920X1080
傳輸線		CAT5/5e 或 CAT6	CAT5/5e 或 CAT6
電源供應器		DC 5.0V; 1.0A	DC 5.0V; 1.0A
環境	操作溫度	0~70°C	0~70°C
	儲存溫度	-20~85°C	-20~85°C
	溼度	0~80% NC	0~80% NC
機體屬性	外殼	金屬(黑)	金屬(黑)
	體重	380g (0.84 lbs)	120g (0.26 lbs)
	尺寸	14Wx 9.3Dx 3.2H cm	5.9W x 6.3D x 2.5H cm
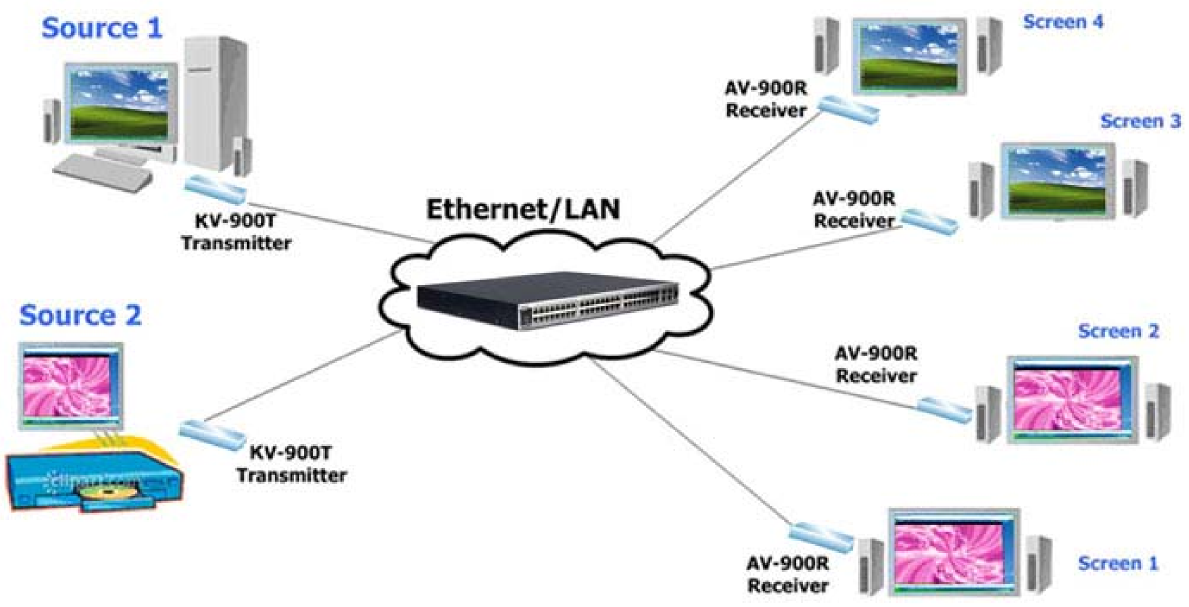
產品架構圖: